Détecteur de présence - Professional Line

IR Quattro 8m

COM2 - encastré
EAN 4007841 000356
Réf. 000356

Schéma du circuit principal

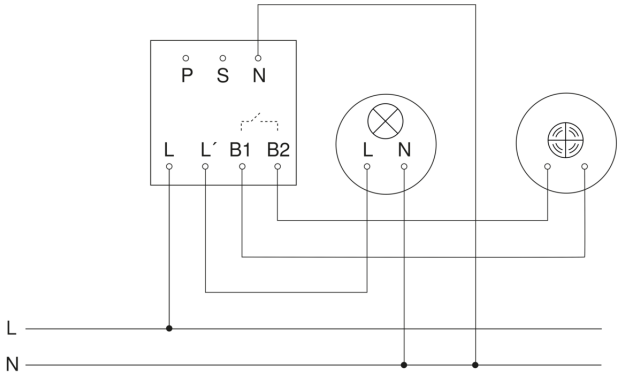
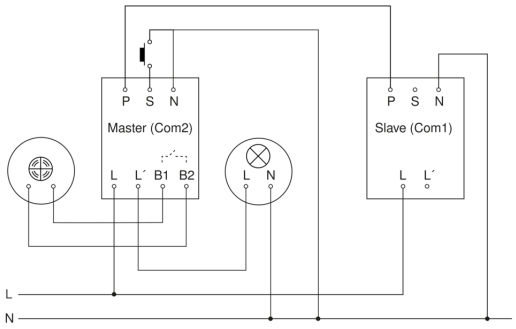
Schéma du circuit d´interconnexion maître/esclave